112386/2005

Monteringsanvisning

CORDELLE

Du behöver

ca 0,5 timmar

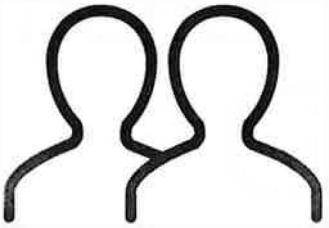

2 personer

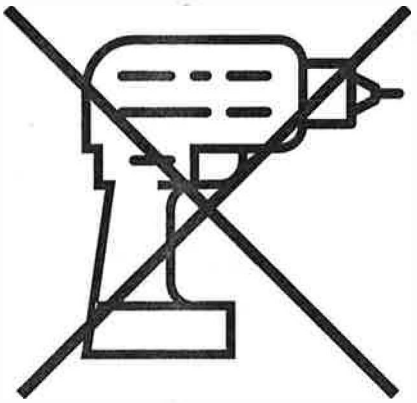

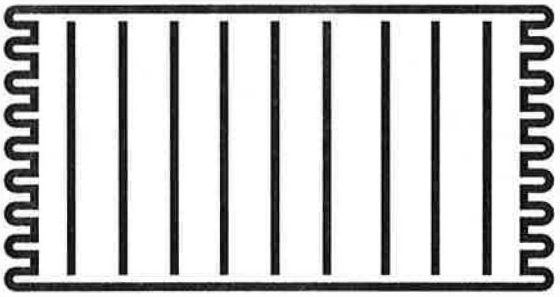

Lägg din produkt på ett mjukt underlag när du monterar

Har du frågor om monteringen av dina möbler?
Hör av dig till din Mio-butik eller ring till vår kundservice 020 66 44 00

Ingående delar

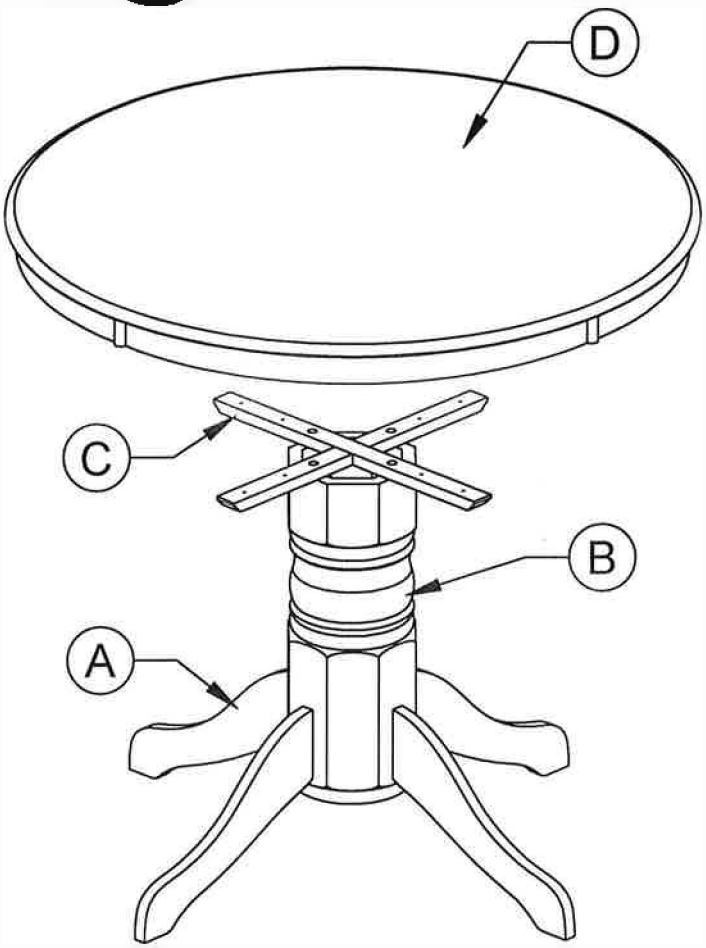

	QTY	mm
A	4	490x125x22
B	1	580x210x210
C	2	600x40x20
D	1	Ø1150x73

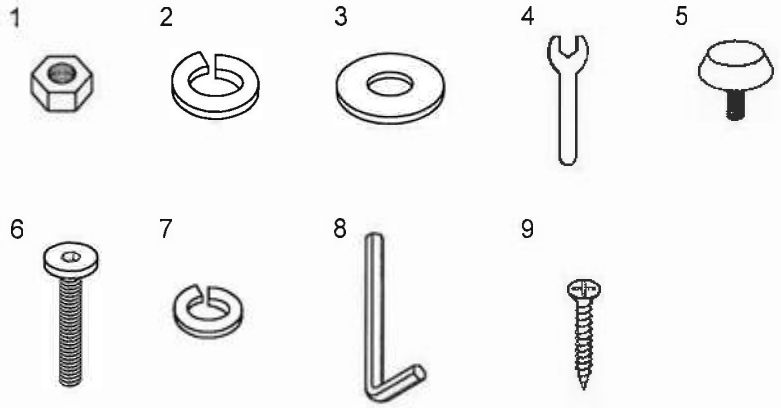

Nr	QTY	mm
1	4	5/16
2	4	5/16
3	4	5/16
4	1	12.8
5	4	M6x23
6	4	M6x40
7	4	1/4
8	1	M4x100
9	8	M4x32

Montering

Följ instruktionerna steg för steg

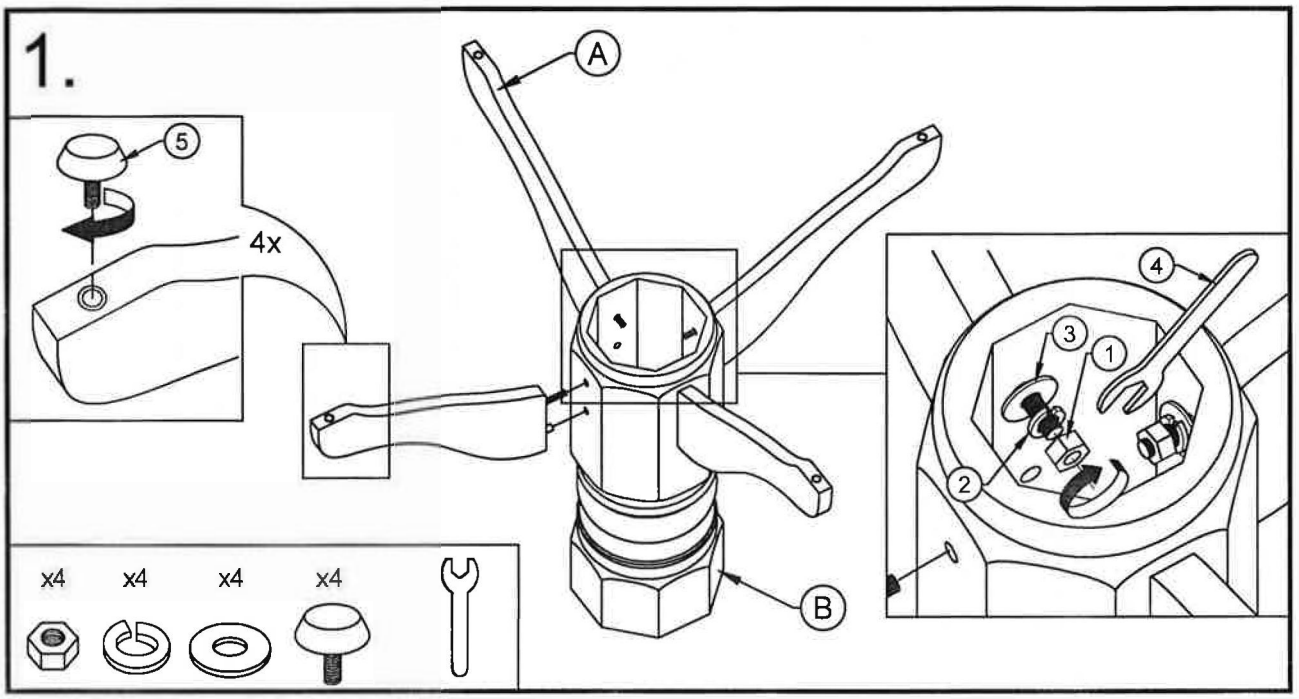

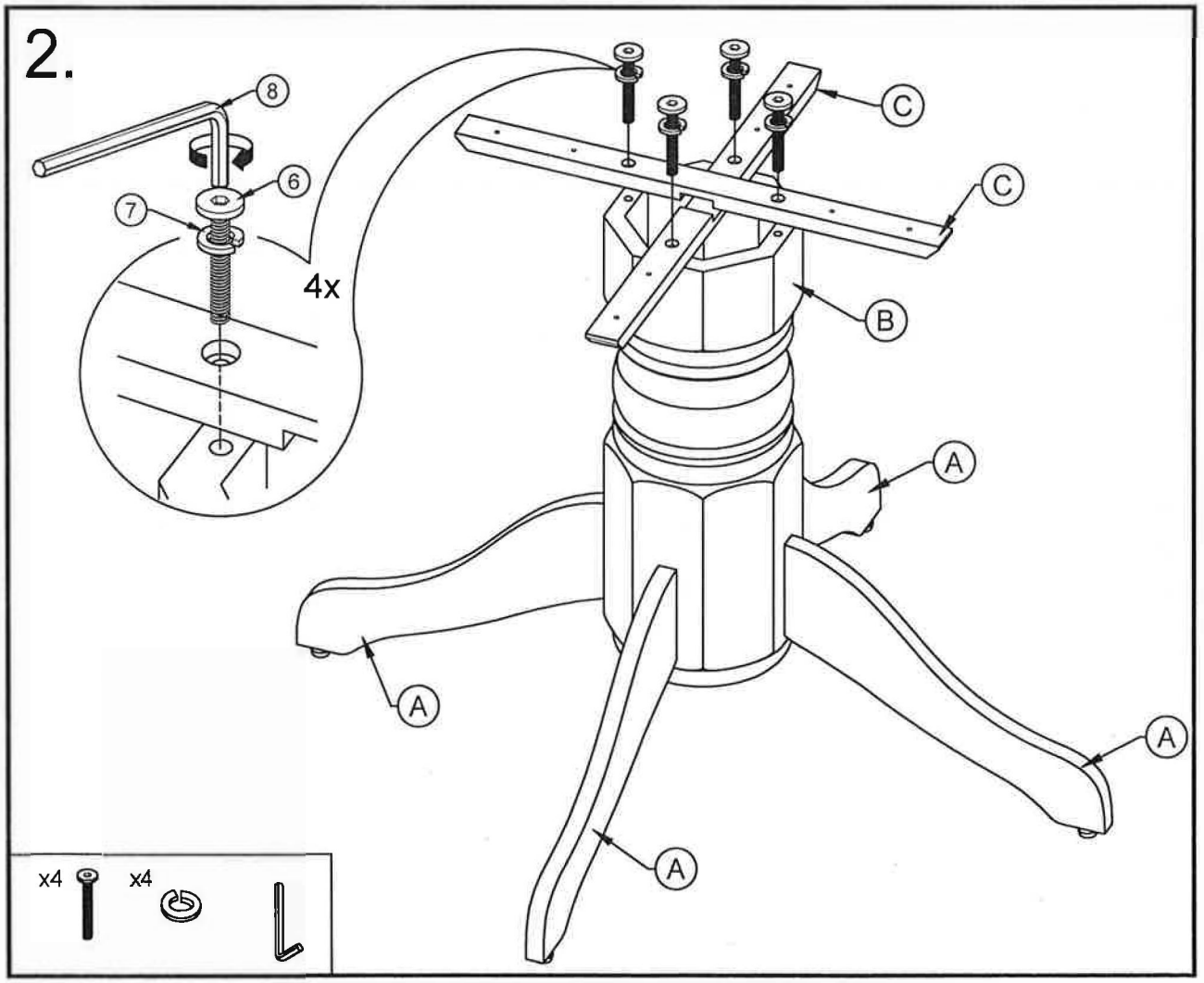

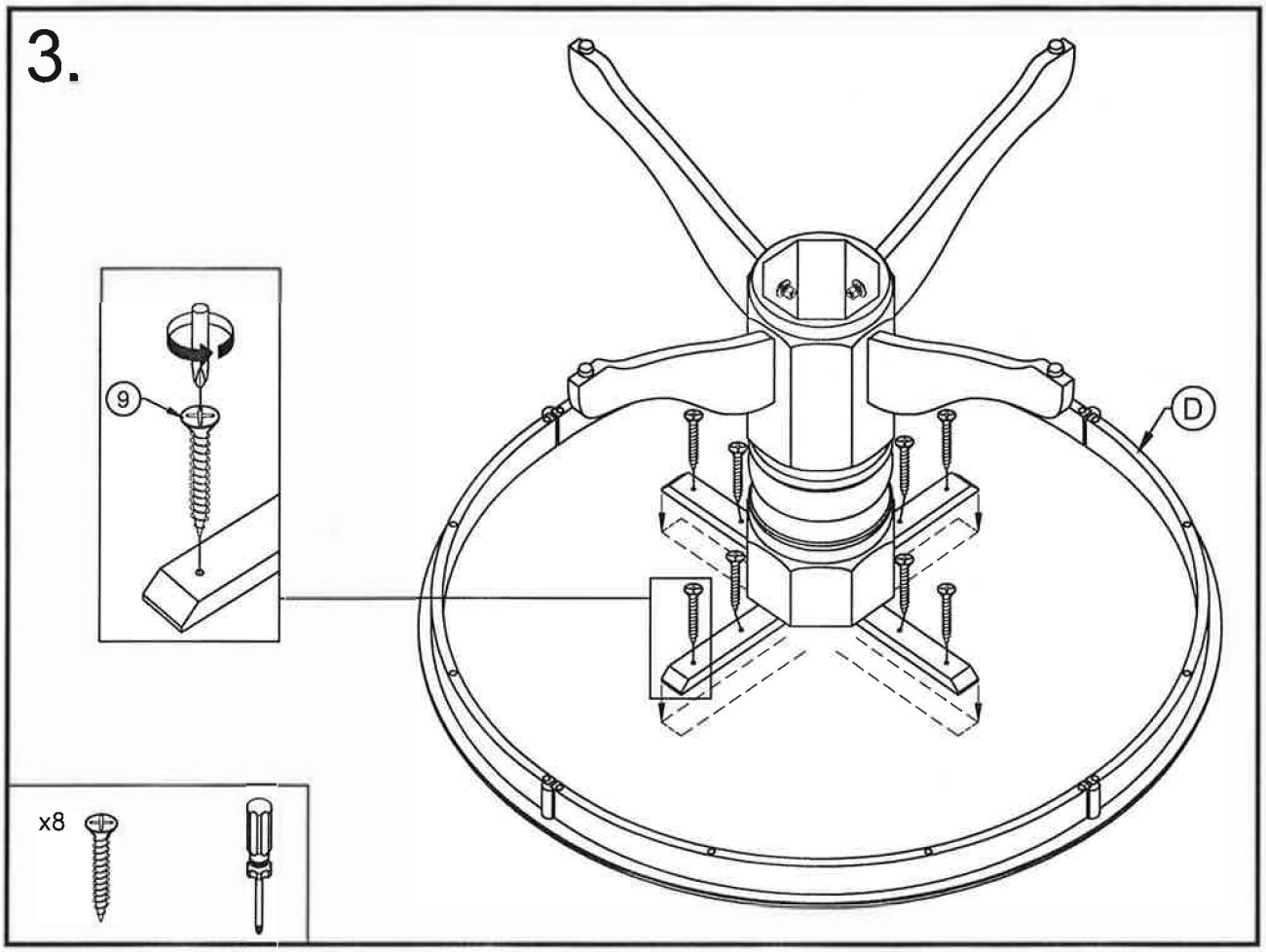
3.
9
D
x8

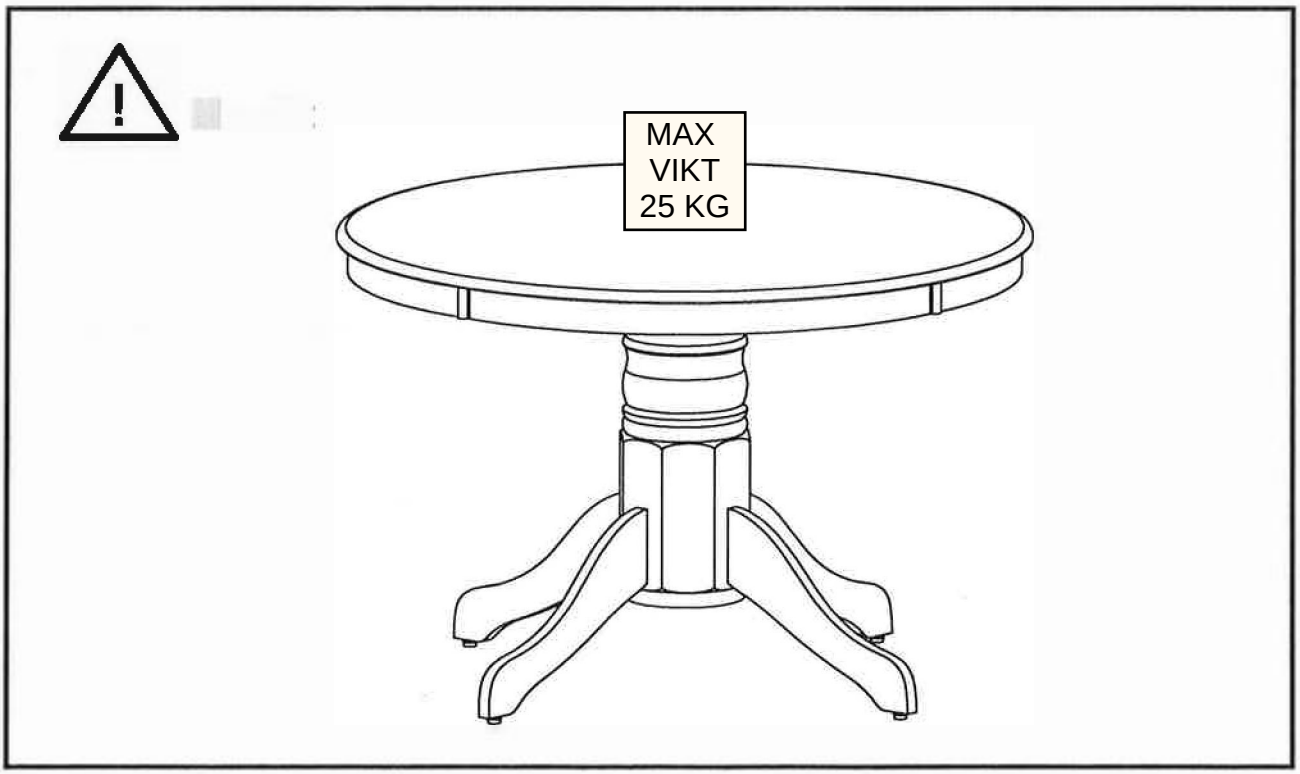
MAX
VIKT
25 KG