7MYX2006组装图　正反印

112165/2037

Monteringsanvisning

Estelle

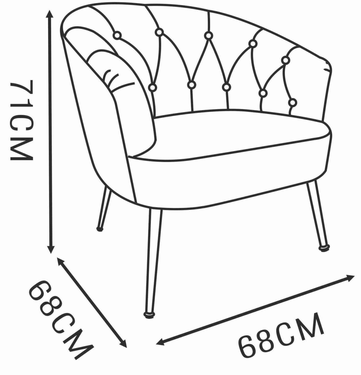

Du behöver

ca 5 minuter　　1 person

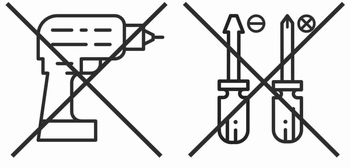

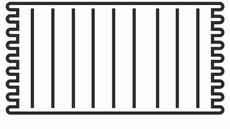

Lägg din produkt på ett mjukt underlag när du monterar

Har du frågor om monteringen av dina möbler?
Hör av dig till din Mio-butik eller ring till vår kundservice 020 66 44 00

Ingående delar

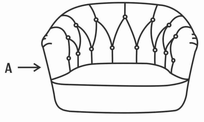

Nr	QTY	mm
A	1	680x680x490
B	2	73x73x270
C	2	73x73x245
D	12	Ø6x20
E	1	Ø5x75x25
F	4	Ø17x3

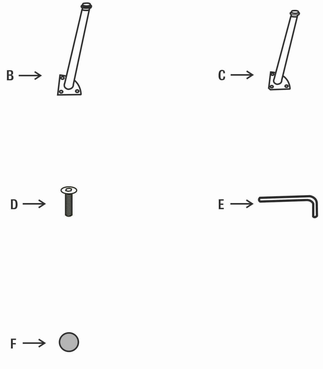

Montering

Följ instruktionerna steg för steg

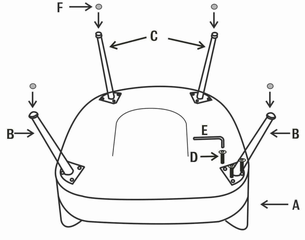
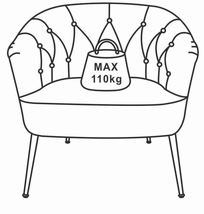
Maxvikt